SONY

4-563-614-**01**(1)
(SL-HR-SR)

Izmenljivi objektiv
Izmjenjivi objektivi
Zamenljivi objektiv

Navodila za uporabo
Upute za upotrebu
Uputstvo za upotrebu

FE 90mm F2.8 Macro G OSS

E-mount

©2015 Sony Corporation

SEL90M28G

http://www.sony.net/

4563614010

A

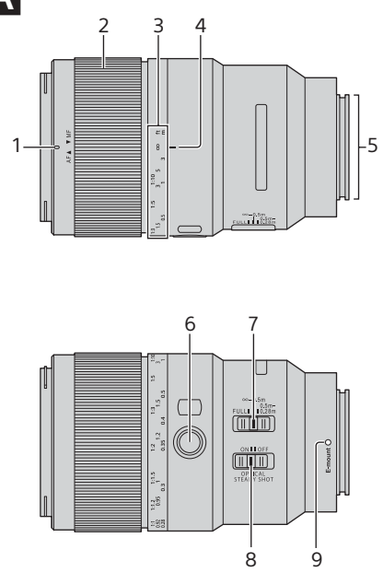

B

1–1

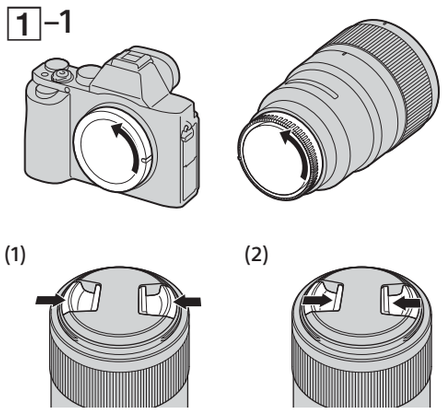

H

a		+2	+1 2/3	+1 1/3	+1	+2/3	+1/3	0
b	1,00X (1:1)	0,88X (1:1,13)	0,73X (1:1,37)	0,54X (1:1,84)	0,37X (1:2,67)	0,22X (1:4,4)	0,09X (1:11)	
c	0,28	0,29	0,30	0,33	0,40	0,56	1,19	∞m

Slovenščina

V tem priročniku z navodili je opisana uporaba objektivov. Opombe glede uporabe najdete v ločenem dokumentu o previdnostnih ukrepih pred uporabo. Pred uporabo objektiva preberite oba dokumenta.

Ta objektiv je zasnovan za fotoaparate Sony α s sistemom E-mount. Objektiva ne morete uporabljati na fotoaparatih A-mount.
Objektiv FE 90mm F2.8 Macro G OSS je združljiv s paleto slikovnih senzorjev 35-milimetrskega formata. Fotoaparat s 35-milimetrskim slikovnim senzorjem lahko nastavite, da fotografira pri velikosti APS-C. Podrobnosti o nastavitvi fotoaparata najdete v navodilih za uporabo fotoaparata.

Za dodatne informacije o združljivosti obiščite spletno mesto družbe Sony za svoje območje ali se obrnite na prodajalca izdelkov Sony ali lokalnega pooblaščenega serviserja izdelkov Sony.

Opombe o uporabi

- Ko prenašate fotoaparat z nameščenim objektivom, vedno čvrsto držite fotoaparat in objektiv.
- Objektiv ni vodoodporen, čeprav je zasnovan tako, da bi bil odporen na prah in pršenje z vodo. Če med uporabo fotoaparata dežuje itd., pazite, da vodne kapljice ne padajo na objektiv.

Previdnostni ukrepi pri uporabi bliskavice

- S tem objektivom ne morete uporabljati v fotoaparat vgrajene bliskavice. Uporabite zunanjo bliskavico (naprodaj posebej).
  Kadar fotografirate v bližini objekta, uporabite zunanjo bliskavico makro (naprodaj posebej).

Vinjetiranje

- Pri uporabi objektiva postanejo robovi zaslona temnejši od središča. Če želite omiliti ta pojav, imenovan vinjetiranje, zaprite zaslonko za 1 do 2 stopnji.

B

1–2

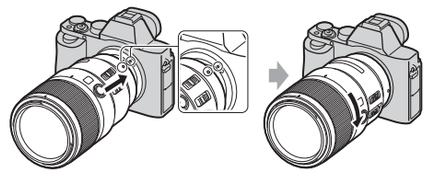

2

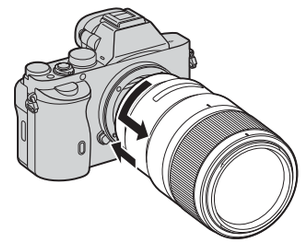

C

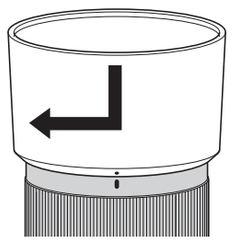

D

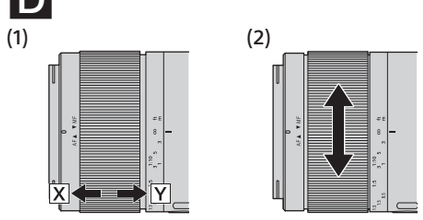

E

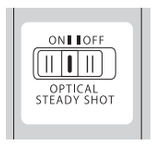

F

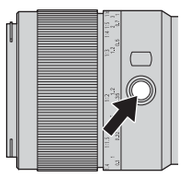

G

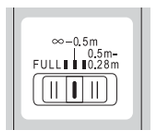

A Deli enote

1 Oznaka senčila objektiva
2 Obroč za ostrenje
3 Merilo razdalje/merilo povečave
4 Oznaka razdalje
5 Kontakti objektiva*
6 Gumb za zaklep ostrenja
7 Omejevalnik razpona ostrenja
8 Stikalo za odpravljanje učinkov tresenja
9 Oznaka namestitve

* Ne dotikajte se kontaktov objektiva.

B Nameščanje/odstranjevanje objektiva

Nameščanje objektiva (glejte sliko B–1.)

1 Odstranite zadnji in sprednji pokrov objektiva ter zaščitni pokrov na ohišju fotoaparata.
- Sprednji pokrov objektiva lahko namestite/odstranite na dva načina, (1) in (2).
  Ko nameščate/odstranjujete pokrov objektiva z nameščenim senčilom objektiva, uporabite način (2).

2 Poravnajte belo piko na ohišju objektiva z belo piko na fotoaparatu (oznaka namestitve), nato vstavite objektiv v ohišje objektiva na fotoaparatu in ga zavrtite v smeri urnega kazalca, da se zaskoči.
- Med nameščanjem objektiva ne držite gumba za odstranitev objektiva.
- Ne nameščajte objektiva pod kotom.

Odstranjevanje objektiva (glejte sliko B–2.)

Pritisnite in držite gumb za odstranitev objektiva na fotoaparatu, zavrtite objektiv v nasprotni smeri urnega kazalca, dokler se ne ustavi, in odstranite objektiv.

C Nameščanje senčila objektiva

Priporočamo, da uporabite senčilo objektiva, da zmanjšate bleščanje in zagotovite najboljšo kakovost slike.

Poravnajte rdečo črto na senčilu objektiva z rdečo črto na objektivu (oznaka senčila), nato senčilo objektiva vstavite v ohišje objektiva in ga zavrtite v smeri urnega kazalca, dokler se ne zaskoči in rdeča pika na senčilu objektiva ni poravnana z rdečo črto na objektivu (oznaka senčila).

- Ko uporabljate zunanjo bliskavico (naprodaj posebej), odstranite senčilo objektiva, da preprečite blokiranje svetlobe bliskavice.
- Pri shranjevanju naj bo senčilo objektiva nameščeno na objektiv v obratni smeri.

D Ostrenje

Na voljo so trije načini ostrenja.

• Samodejno ostrenje
Fotoaparat ostri samodejno.

• DMF (Neposredno ročno ostrenje)
Ko fotoaparat sliko izostri samodejno, lahko ročno izvedete natančno prilagoditev.

• Ročno ostrenje
Ostrenje opravite ročno.

- Pri nekaterih modelih fotoaparatov ni mogoče preklapljati načina ostrenja tega objektiva.
  Za dodatne informacije o združljivosti obiščite spletno mesto družbe Sony za svoje območje ali se obrnite na prodajalca izdelkov Sony ali lokalnega pooblaščenega serviserja izdelkov Sony.

Preklapljanje med načinoma AF (samodejno ostrenje)/ MF (ročno ostrenje)

Način ostrenja na objektivu lahko preklapljate med AF in MF.
Pri fotografiranju s samodejnim ostrenjem (AF) morata biti fotoaparat in objektiv nastavljena na AF.
Pri fotografiranju z ročnim ostrenjem (MF) mora biti objektiv ali fotoaparat oz. oba nastavljena na MF.

Nastavitev načina ostrenja na objektivu (1)

AF: Obroč za ostrenje nastavite v položaj X.

MF: Obroč za ostrenje nastavite v položaj Y.

- Za nastavitev načina ostrenja v fotoaparatu glejte priročnik fotoaparata.
- Če ste izbrali način MF, zavrtite obroč za ostrenje, da prilagodite ostrenje (2), pri tem pa glejte skozi iskalo itd. Merilo razdalje je samo okvirno vodilo.
- Ko preklopite obroč za ostrenje iz načina AF X v način MF Y, se ostrenje prilagodi razdalji, ki jo označuje merilo razdalje.

Uporaba fotoaparata, opremljenega z gumbom za upravljanje načinov AF/MF

- Pritisnite gumb za upravljanje načinov AF/MF za preklop iz načina AF v MF, kadar sta fotoaparat in objektiv nastavljena na AF.
- Pritisnite gumb za upravljanje načinov AF/MF za preklop iz načina MF v AF, kadar je fotoaparat nastavljen na MF, objektiv pa na AF.

E Uporaba funkcije za odpravljanje učinkov tresenja

Stikalo za odpravljanje učinkov tresenja

- ON: odpravi učinke tresenja fotoaparata.
- OFF: ne izravna tresenja fotoaparata. Če snemate s stojalom, priporočamo, da stikalo za odpravljanje učinkov tresenja nastavite v položaj OFF.

F Uporaba gumbov za zaklep ostrenja

- Gumb za zaklep ostrenja tega objektiva pri nekaterih modelih fotoaparatov ne bo deloval. Za dodatne informacije o združljivosti obiščite spletno mesto družbe Sony za svoje območje ali se obrnite na prodajalca izdelkov Sony ali lokalnega pooblaščenega serviserja izdelkov Sony.

Pritisnite gumb za zaklep ostrenja v načinu AF, da prekličete način AF. Ostrenje je fiksno, pri čemer lahko sprostite zaklop. Sprostite gumb za zaklep ostrenja, pri tem pa do polovice pritisnite sprožilo, da znova zaženete način AF.

G Spreminjanje razpona ostrenja (razpon AF)

Z omejevalnikom razpona ostrenja lahko skrajšate čas samodejnega ostrenja. To je priročno, kadar je razdalja motiva jasna.

Premaknite omejevalnik razpona ostrenja in izberite razpon ostrenja.

- FULL: AF je nastavljen na razpon od najmanjše razdalje ostrenja do neskončnosti.
- ∞ - 0.5m: AF je nastavljen na razpon od 0,5 m do neskončnosti.
- 0.5m - 0.28m: AF se spreminja v razponu od 0,5 m do najmanjše razdalje ostrenja.*

* Odvisno od modela fotoaparata je lahko AF nastavljen na enak razpon ostrenja kot pri nastavljanju omejevalnika razpona ostrenja na možnost FULL. Za dodatne informacije o združljivosti obiščite spletno mesto družbe Sony za svoje območje ali se obrnite na prodajalca izdelkov Sony ali lokalnega pooblaščenega serviserja izdelkov Sony.

Makrofotografija

Razmerja povečave

Merilo povečave najdete na merilu razdalje.

- Večja kot je povečava, bolj občutljiv je fotoaparat na tresenje. Pri fotografiranju uporabite stojalo, da stabilizirate fotoaparat.

Previdnostni ukrepi pri uporabi komercialno dostopnega merilnika osvetlitve ali funkcije fotografiranja z ročno bliskavico

Kadar fotografirate objekt od blizu, se svetlost objektiva zmanjša.
Kadar fotografirate v načinu samodejne osvetlitve ali ročno merjenem načinu (npr. načinu AUTO v fotoaparatu), se osvetlitev prilagodi samodejno. Kadar uporabljate komercialno dostopen merilnik osvetlitve ali fotografirate s funkcijo ročne bliskavice, ki je na voljo pri nekaterih zunanjih bliskavicah, vrednost osvetlitve nastavite tako, da bo višja od prikazane. (Informacije o izravnavi osvetlitve so na voljo v tabeli izravnave osvetlitve H.)

H Tabela izravnave osvetlitve

a Popravljanje osvetlitve
b Razmerja povečave
c Razdalja

- Razmerje med povečavo in razdaljo, prikazano v tabeli, predstavlja okvirno vodilo.

Tehnični podatki

Ime (ime modela)	FE 90mm F2.8 Macro G OSS (SEL90M28G)
Goriščna razdalja (mm)	90
Goriščna razdalja, ekvivalentna formatu 35 mm*1 (mm)	135
Skupine/elementi objektiva	11-15
Vidni kot 1*2	27°
Vidni kot 2*2	17°
Najmanjša razdalja izostritve*3 (m)	0,28
Največja povečava (×)	1,0
Najmanjša odprtina zaslonke	f/22
Premer filtra (mm)	62
Dimenzije (največji premer × višina) (pribl., mm)	79 × 130,5
Teža (pribl., g)	602
Funkcija kompenzacije tresenja	Da

*1 Gre za goriščno razdaljo, ekvivalentno formatu 35 mm, pri digitalnih fotoaparatih z nameščenim izmenljivim objektivom, ki so opremljeni s slikovnim senzorjem velikosti APS-C.
*2 Kot pogleda 1 je vrednost za fotoaparate formata 35 mm, kot pogleda 2 pa je vrednost za digitalne fotoaparate z izmenljivimi objektivi s slikovnim senzorjem velikosti APS-C.
*3 Najmanjša razdalja izostritve je razdalja od slikovnega senzorja do objekta.

- Pri nekaterih mehanizmih objektivov se lahko goriščna razdalja spremeni s spremembo razdalje snemanja. Navedene goriščne razdalje veljajo, ko je način izostritve nastavljen na neskončno.

Priloženi deli: Objektiv (1), pokrov na sprednji strani objektiva (1), pokrov na zadnji strani objektiva (1), senčilo objektiva (1), torbica za objektiv (1), komplet tiskane dokumentacije

Oblike in tehnični podatki se lahko spremenijo brez obvestila.

α in G sta znamki družbe Sony Corporation.

Hrvatski

U ovom priručniku s uputama objašnjeno je kako treba upotrebljavati objektive. Napomene o upotrebi nalaze se u posebnom dokumentu „Mjere opreza prije upotrebe". Prije upotrebe objektiva obavezno pročitajte oba dokumenta.

Ovaj je objektiv osmišljen za fotoaparate Sony α sa sustavom E-mount navoja. Ne možete ga upotrebljavati na fotoaparatima s A-mount navojem. Model FE 90 mm F2.8 Macro G OSS kompatibilan je s asortimanom slikovnih senzora formata 35 mm. Fotoaparat opremljen slikovnim senzorom formata 35 mm može se postaviti na snimanje u veličini APS-C.
Pojedinosti o postavljanju svojeg fotoaparata potražite u njegovu priručniku s uputama.

Dodatne informacije o kompatibilnosti potražite na web-mjestu tvrtke Sony za svoje područje ili se obratite svom prodavaču proizvoda tvrtke Sony ili ovlaštenom lokalnom servisu tvrtke Sony.

Napomene o upotrebi

- Pri nošenju fotoaparata na koji je pričvršćen objektiv uvijek čvrsto držite i fotoaparat i objektiv.
- Ovaj objektiv nije vodootporan iako je osmišljen da bude otporan na prašinu i zapljuskivanje. Ako se upotrebljava po kiši i sl., pripazite da kapi ne padaju na objektiv.

Mjere opreza pri upotrebi bljeskalice

- S ovim objektivom ne možete upotrebljavati ugrađenu bljeskalicu fotoaparata. Koristite vanjsku bljeskalicu (prodaje se zasebno).
  Kada objekt snimate izbliza koristite vanjsku makro bljeskalicu (prodaje se zasebno).

Vinjetiranje

- Pri upotrebi objektiva kutovi zaslona postaju tamniji od središta. Kako biste smanjili tu pojavu (zvanu vinjetiranje), zatvorite otvor blende za 1 do 2 graničnika.

A Identifikacija dijelova

1 Oznaka sjenila za objektiv
2 Prsten za fokusiranje
3 Skala udaljenosti / skala povećanja
4 Oznaka udaljenosti
5 Kontakti objektiva*
6 Gumb za zadržavanje fokusa
7 Graničnik opsega fokusa
8 Prekidač kompenzacije trešnje
9 Oznaka za postavljanje

* Nemojte dodirivati kontakte za objektiv.

B Pričvršćivanje/uklanjanje objektiva

Postupak za pričvršćivanje objektiva (pogledajte sliku B–1.)

1 Uklonite stražnji i prednji poklopac objektiva i poklopac kućišta fotoaparata.
- Prednji poklopac objektiva možete pričvrstiti/ukloniti na dva načina, (1) i (2). Ako pričvršćujete/skidate poklopac objektiva dok je sjenilo za objektiv pričvršćeno, upotrijebite način (2).

2 Poravnajte bijelu točku na cijevi objektiva s bijelom točkom na fotoaparatu (oznaka za postavljanje), a zatim umetnite objektiv u sklop za postavljanje na fotoaparatu i okrećite ga u smjeru kretanja kazaljki na satu dok ne sjedne na mjesto.
- Pri postavljanju objektiva nemojte pritiskati gumb za otpuštanje objektiva na fotoaparatu.
- Nemojte postavljati objektiv pod kutom.

Postupak za uklanjanje objektiva (pogledajte sliku B–2.)

Dok držite pritisnutim gumb za otpuštanje objektiva na fotoaparatu, okrećite objektiv u smjeru suprotnom od kretanja kazaljki na satu dok se ne zaustavi, a zatim skinite objektiv.

C Pričvršćivanje sjenila za objektiv

Preporučuje se upotreba sjenila za objektiv radi smanjenja bljeska i postizanja maksimalne kvalitete slike.

Poravnajte crvenu crtu na sjenilu za objektiv s crvenom crtom na objektivu (oznaka sjenila), a zatim umetnite sjenilo za objektiv u sklop za postavljanje objektiva na fotoaparatu i okrećite ga u smjeru kretanja kazaljke na satu dok ne sjedne na svoje mjesto i dok se crvena točka na sjenilu za objektiv ne poravna s crvenom crtom na objektivu (oznaka sjenila).

- Kada upotrebljavate vanjsku bljeskalicu (prodaje se zasebno), uklonite sjenilo za objektiv kako biste izbjegli blokiranje svjetla bljeskalice.
- Pri pohrani sjenilo za objektiv pričvrstite na objektiv stražnjom stranom.

D Fokusiranje

Postoje tri načina fokusiranja.

• Automatsko fokusiranje
Fotoaparat automatski fokusira.

• DMF (Direct manual focus) (izravno ručno fokusiranje)
Nakon automatskog fokusiranja fine prilagodbe možete izvršiti ručno.

• Ručno fokusiranje
Fokusirate ručno.

- Način fokusiranja ovog objektiva ne može se uključiti na nekim modelima fotoaparata.
  Dodatne informacije o kompatibilnosti potražite na web-mjestu tvrtke Sony za svoje područje ili se obratite svom prodavaču proizvoda tvrtke Sony ili ovlaštenom lokalnom servisu tvrtke Sony.

(Nastavak na zadnjoj stranici)

A

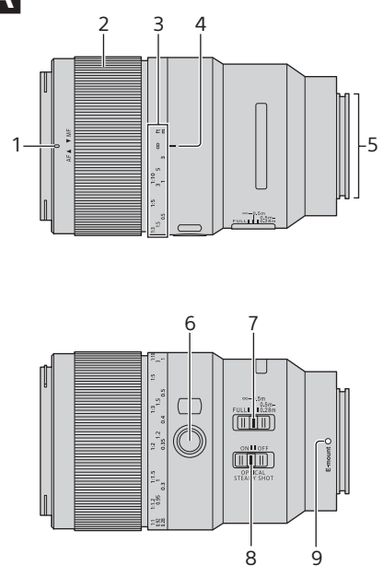

B

1–1

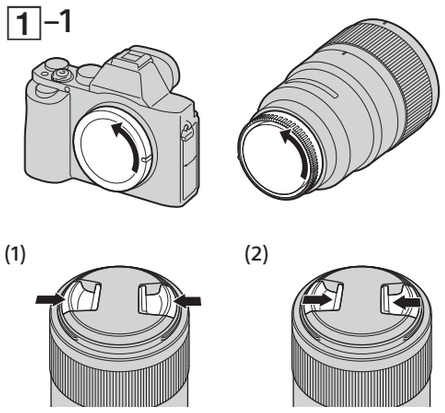

1–2

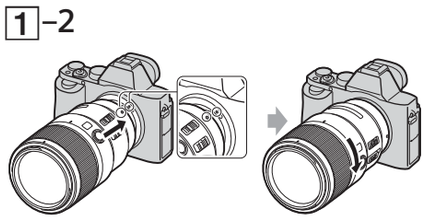

B

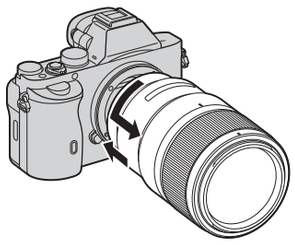

C

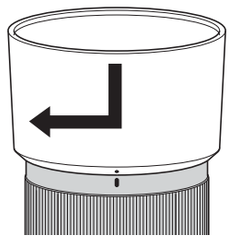

D

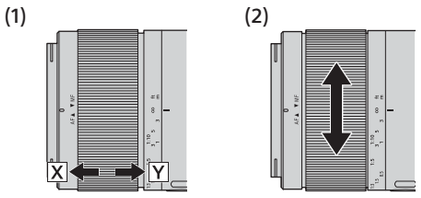

E

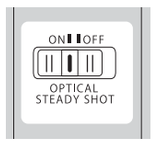

F

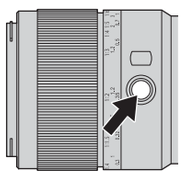

G

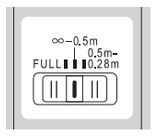

H

a	+2	+1 2/3	+1 1/3	+1	+2/3	+1/3	0	
b	1,00X (1:1)	0,88X (1:1,13)	0,73X (1:1,37)	0,54X (1:1,84)	0,37X (1:2,67)	0,22X (1:4,4)	0,09X (1:11)	
c	0,28	0,29	0,30	0,33	0,40	0,56	1,19	∞m

Hrvatski

(Nastavak s naslovne stranice)

Promjena načina AF (automatsko fokusiranje) / MF (ručno fokusiranje)

Na objektivu je moguća izmjena načina fokusiranja između automatskog (AF) i ručnog fokusiranja (MF). Za fotografiranje automatskim načinom fokusiranja (AF) potrebno je postaviti fotoaparat i objektiv na AF. Za fotografiranje ručnim načinom fokusiranja (MF) potrebno je postaviti fotoaparat i objektiv na MF.

Postavljanje načina fokusiranja na objektivu (1)

Automatsko fokusiranje (AF): Postavite prsten za fokusiranje u položaj X.

Ručno fokusiranje (MF): Postavite prsten za fokusiranje u položaj Y.

- Upute o postavljanju načina fokusiranja na fotoaparatu potražite u priručnicima za fotoaparat.
- Pri ručnom načinu rada fokusa (MF), gledajući kroz tražilo okrećite prsten za fokusiranje kako biste podesili fokus (2) itd. Skala udaljenosti samo je približan orijentir.
- Kada pomičete prsten za fokusiranje iz automatskog načina fokusiranja (AF) X u ručni način (MF) Y, fokusiranje se prilagođava udaljenosti naznačenoj na skali udaljenosti.

Korištenje fotoaparata opremljenog upravljačkim gumbom za postavljanje načina fokusiranja – automatsko/ručno (AF/MF)

- Kako biste način fokusiranja prebacili iz automatskog (AF) u ručni (MF) kada su i fotoaparat i objektiv postavljeni na automatsko fokusiranje (AF), pritisnite upravljački gumb za postavljanje automatskog/ručnog (AF/MF) fokusiranja.
- Kako biste način fokusiranja prebacili iz ručnog (MF) u automatski (AF) kada je fotoaparat postavljen na ručno (MF), a objektiv na automatsko fokusiranje (AF), pritisnite upravljački gumb za postavljanje automatskog/ručnog (AF/MF) fokusiranja.

E Upotreba funkcije kompenzacije trešnje

Prekidač kompenzacije trešnje

- ON: kompenzira trešnju fotoaparata.
- OFF: ne kompenzira trešnju fotoaparata. Kada snimate s tronošca, preporučujemo postavljanje prekidača kompenzacije trešnje fotoaparata na OFF.

F Upotreba gumba za zadržavanje fokusa

- Gumb za zadržavanje fokusa na ovom objektivu ne radi s nekim modelima fotoaparata. Dodatne informacije o kompatibilnosti potražite na web-mjestu tvrtke Sony za svoje područje ili se obratite svom prodavaču proizvoda tvrtke Sony ili ovlaštenom lokalnom servisu tvrtke Sony.

Pritisnite gumb za zadržavanje fokusa u automatskom načinu fokusiranja (AF) kako biste poništili automatsko fokusiranje (AF). Fokus je fiksiran pa možete otpustiti okidač na fiksirani fokus. Kako biste ponovno pokrenuli automatski način fokusiranja (AF), otpustite gumb za zadržavanje fokusa i istodobno pritisnite gumb okidača do pola.

G Promjena raspona fokusa (AF raspon)

Graničnik opsega fokusa omogućuje skraćenje vremena automatskog fokusiranja. To je korisno kada je udaljenost objekta konačna.

Pomaknite graničnik opsega fokusa kako biste odabrali opseg.

- FULL: Automatski je fokus (AF) postavljen na minimalnu udaljenost fokusiranja do beskonačnosti.
- ∞ – 0,5 m: Automatski je fokus (AF) postavljen od 0,5 m do beskonačnosti.
- 0,5 m – 0,28 m: Automatski se fokus (AF) mijenja od 0,5 m do minimalne žarišne duljine.*

* Ovisno o modelu fotoaparata, automatski fokus (AF) može biti postavljen na isti opseg kao kada je graničnik opsega fokusa postavljen na FULL.

Dodatne informacije o kompatibilnosti potražite na web-mjestu tvrtke Sony za svoje područje ili se obratite svom prodavaču proizvoda tvrtke Sony ili ovlaštenom lokalnom servisu tvrtke Sony.

Makro fotografiranje

Omjeri povećanja

Skala povećanja nalazi se na skali udaljenosti.

- Kako povećanje raste tako je fotoaparat osjetljiviji na trešnju. Kako biste pri snimanju umirili fotoaparat koristite tronožac.

Mjere opreza pri korištenju komercijalno dostupnog mjerača ekspozicije ili funkcija snimanja s ručnom bljeskalicom

Kada objekt snimate izbliza, smanjena je svjetlina objektiva.
Kada snimate s automatskom ekspozicijom ili odmjerenim ručnim načinom (npr. AUTO način rada fotoaparata), ekspozicija se podešava automatski.
Pri korištenju komercijalno dostupnog mjerača ekspozicije ili snimanju s pomoću funkcije ručne bljeskalice dostupne na nekim vanjskim bljeskalicama, ekspoziciju postavite više od navedene vrijednosti. (Informacije o kompenzaciji ekspozicije potražite u odgovarajućoj tablici H.)

H Kotačić kompenzacije ekspozicije

a Ispravljanje ekspozicije
b Omjeri povećanja
c Udaljenost

- Odnos između povećanja i udaljenosti prikazan u tablici približan je orijentir.

Specifikacije

Naziv (naziv modela)	FE 90 mm F2.8 Macro G OSS (SEL90M28G)
Žarišna duljina (mm)	90
ekvivalent žarišnoj duljini 35-milimetarskog formata*1 (mm)	135
Skupine – elementi objektiva	11-15
Vidni kut 1*2	27°
Vidni kut 2*2	17°
Minimalni fokus*3 (m)	0,28
Maksimalno povećanje (×)	1,0
Minimalni otvor blende	f/22
Promjer filtra (mm)	62
Dimenzije (maks. promjer × visina) (pribl. u mm)	79 × 130,5
Težina (pribl. u g)	602
Funkcija kompenzacije trešnje	Da

*1 To je ekvivalent žarišnoj duljini formata 35 mm kada je objektiv montiran na digitalne fotoaparate s izmjenjivim objektivima opremljene slikovnim senzorom veličine APS-C.
*2 Vidni kut 1 vrijednost je za fotoaparate formata 35 mm, a vidni kut 2 vrijednost je za digitalne fotoaparate s izmjenjivim objektivima opremljene slikovnim senzorom veličine APS-C.
*3 Minimalni fokus udaljenost je od slikovnog senzora do objekta.

- Ovisno o mehanizmu objektiva, žarišna duljina može se promijeniti sa svakom promjenom udaljenosti snimanja. Za iznad navedene žarišne duljine pretpostavlja se da je objektiv fokusiran na beskonačnost.

Uključene stavke: objektiv (1), prednji poklopac objektiva (1), stražnji poklopac objektiva (1), sjenilo za objektiv (1), torbica za objektiv (1), komplet tiskane dokumentacije

Dizajni i specifikacije podložni su promjenama bez prethodne najave.

α i G zaštitni su znakovi tvrtke Sony Corporation.

Srpski

U ovom priručniku za upotrebu objašnjeno je kako se koriste objektivi. Napomene o korišćenju možete pronaći u posebnom odeljku za mere opreza pre korišćenja. Obavezno pročitajte oba dokumenta pre korišćenja objektiva.

Ovaj objektiv je osmišljen za fotoaparate sa E bajonetom iz sistema fotoaparata Sony α. Ne možete ga koristiti na fotoaparatima sa A-bajonetom. FE 90mm F2.8 Macro G OSS je kompatibilan sa raznim senzorima slike formata 35 mm.
Fotoaparat koji je je opremljen senzorom slike formata 35 mm može da bude podešen da snima u veličini APS-C.
Detaljnije informacije o načinu podešavanja fotoaparata možete da vidite u njegovom priručniku za upotrebu.

Više informacija o kompatibilnosti potražite na veb-sajtu kompanije Sony u vašem području ili se obratite Sony prodavcu ili lokalnom ovlašćenom Sony servisu.

Napomene o korišćenju

- Kada nosite fotoaparat sa postavljenim objektivom, uvek držite čvrsto i fotoaparat i objektiv.
- Ovaj fotoaparat nije vodootporan, mada je osmišljen tako da bude obezbeđen od prašine i prskanja. Ako objektiv koristite na kiši, držite ga dalje od kišnih kapi.

Mere opreza pri upotrebi blica

- Sa ovim objektivnom ne možete da koristite blic ugrađen u fotoaparat. Koristite spoljni blic (prodaje se zasebno).
  Kada snimate bliske objekte, koristite spoljni blic za makro snimanje (prodaje se zasebno).

Vinjetiranje

- Kada koristite objektiv, uglovi ekrana mogu da postanu tamniji od sredine. Da biste umanjili posledice tog fenomena (koji se naziva vinjetiranje), smanjite otvor blende za 1 do 2 vrednosti.

A Identifikacija delova

1 Oznaka za senilo za objektiv
2 Prsten za fokusiranje
3 Skala rastojanja/skala uvećanja
4 Oznaka udaljenosti
5 Kontakti objektiva*
6 Dugme za zadržavanje fokusa
7 Ograničavač opsega fokusa
8 Prekidač za kompenzaciju podrhtavanja
9 Oznaka za montiranje

* Ne dodirujte kontakte objektiva.

B Postavljanje/skidanje objektiva

Postavljanje objektiva (Pogledajte sliku B–1.)

1 Uklonite zadnji i prednji poklopac za objektiv i poklopac kućišta fotoaparata.

- Prednji poklopac za objektiv možete da postavite/skinete na dva načina, (1) i (2). Kada poklopac za objektiv postavljate/skidate sa postavljenim senilom za objektiv, koristite metod (2).

2 Poravnajte belu oznaku na telu objektiva sa belom oznakom na fotoaparatu (oznaka za montiranje), zatim umetnite objektiv u bajonet fotoaparata i rotirajte ga u smeru kretanja kazaljki na satu dok se ne zaključa.

- Ne pritiskajte dugme za oslobađanje objektiva na fotoaparatu kada je objektiv namontiran.
- Ne montirajte objektiv pod uglom.

Uklanjanje objektiva (Pogledajte sliku B–2.)

Dok držite pritisnuto dugme za oslobađanje objektiva na fotoaparatu, rotirajte objektiv u smeru suprotnom od smera kretanja kazaljki na satu dok se ne zaustavi, a zatim ga odvojite.

C Postavljanje senila za objektiv

Preporučujemo vam da koristite senilo za objektiv da biste umanjili odsjaj na objektivu i obezbedili maksimalan kvalitet slike.

Poravnajte crvenu liniju na senilu za objektiv sa crvenom linijom na objektivu (oznaka za senilo za objektiv), zatim umetnite senilo za objektiv u bajonet i rotirajte ga u smeru kretanja kazaljki na satu dok ne klikne na mesto i crvena tačka na senilu ne bude poravnata sa crvenom linijom na objektivu (oznaka za senilo za objektiv).

- Kada koristite spoljni blic postavljen na fotoaparat (prodaje se zasebno), uklonite senilo za objektiv da biste sprečili da zakloni svetlost blica.
- Prilikom odlaganja, postavite senilo za objektiv u obrnuti položaj.

D Fokusiranje

Postoje tri načina da fokusirate sliku.

• Automatsko fokusiranje
Fotoaparat automatski fokusira sliku.

• DMF (Direktno ručno fokusiranje)
Nakon što fotoaparat automatski fokusira sliku, možete ručno da precizno prilagodite fokus.

• Ručno fokusiranje
Vi fokusirate sliku ručno.

- Režim fokusiranja ovog objektiva na nekim fotoaparatima ne može da se menja.
  Više informacija o kompatibilnosti potražite na veb-sajtu kompanije Sony u vašem području ili se obratite Sony prodavcu ili lokalnom ovlašćenom Sony servisu.

Promena režima AF (automatsko fokusiranje)/MF (ručno fokusiranje)

Režim fokusa može da se izabere između AF i MF na objektivu.
Za snimanje u režimu AF, i fotoaparat i objektiv treba da budu podešeni na AF. Za snimanje u režimu MF, fotoaparat ili objektiv ili oba treba da budu podešeni na MF.

Podešavanje režima fokusiranja na objektivu (1)

AF: Podesite prsten za fokusiranje na položaj X.

MF: Podesite prsten za fokusiranje na položaj Y.

- Pogledajte priručnik za upotrebu fotoaparata da biste podesili njegov režim fokusiranja.
- U MF režimu, okrenite prsten za fokusiranje da biste prilagodili fokus (2) dok gledate kroz tražilo itd. Skala rastojanja je samo okvirni vodič.
- Kada prsten za fokusiranje pomerite iz AF režima X u MF režim Y, fokus se prilagođava prema rastojanju naznačenom na skali rastojanja.

Korišćenje fotoaparata opremljenog kontrolnim dugmetom AF/MF

- Pritisnite kontrolno dugme AF/MF da biste se prebacili sa AF režima na MF režim kada su i fotoaparat i objektiv podešeni na AF.
- Pritisnite kontrolno dugme AF/MF da biste se prebacili sa MF režima na AF režim kada je fotoaparat podešen na MF, a objektiv na AF.

E Korišćenje funkcije za kompenzaciju podrhtavanja

Prekidač za kompenzaciju podrhtavanja

- ON: Podrhtavanje fotoaparata se kompenzuje.
- OFF: Podrhtavanje fotoaparata se ne kompenzuje. Preporučujemo da prekidač za kompenzaciju podrhtavanja podesite na OFF kada snimate uz korišćenje stativa.

F Korišćenje dugmadi za zadržavanje fokusa

- Dugme za zadržavanje fokusa ovog objektiva ne funkcioniše na nekim modelima fotoaparata. Više informacija o kompatibilnosti potražite na veb-sajtu kompanije Sony u vašem području ili se obratite Sony prodavcu ili lokalnom ovlašćenom Sony servisu.

Pritisnite dugme za zadržavanje fokusa u AF režimu da biste poništili AF. Fokus je fiksiran pa možete da otpustite okidač na fiksirani fokus. Otpustite dugme za zadržavanje fokusa kada pritisnete okidač do pola da biste ponovo pokrenuli AF režim.

G Menjanje opsega fokusa (AF opseg)

Ograničavač opsega fokusa vam omogućava da skratite vreme automatskog fokusiranja. Ovo je korisno kada je udaljenost objekta snimanja konačna.

Pomerite ograničavač opsega fokusa da biste izabrali opseg fokusa.

- FULL: AF je podešen na minimalnu udaljenost fokusiranja do beskonačnosti.
- ∞ – 0,5 m: AF je podešen na 0,5 m do beskonačnosti.
- 0,5 m – 0,28 m: AF se menja od 0,5 m do minimalne fokusne dužine.*

* U zavisnosti od modela fotoaparata, AF režim može da se podesi na isti opseg fokusa kao kada je ograničavač opsega fokusa podešen na FULL. Više informacija o kompatibilnosti potražite na veb-sajtu kompanije Sony u vašem području ili se obratite Sony prodavcu ili lokalnom ovlašćenom Sony servisu.

Makro snimanje

Odnosi uvećanja

Skala uvećanja se nalazi na skali rastojanja.

- Kako rastojanje raste, fotoaparat je osetljiviji na podrhtavanje. Koristite stativ da biste stabilizovali fotoaparat prilikom snimanja.

Mere opreza pri upotrebi komercijalno dostupnih merača ekspozicije ili funkcije snimanja u režimu ručnog blica

Kada snimate bliske objekte, svetlina objektiva se smanjuje.
Kada snimate u režimu automatske ekspozicije ili režimu ručnog merenja (na primer, režim AUTO na fotoaparatu), ekspozicija se prilagođava automatski. Kada koristite komercijalno dostupni merač ekspozicije ili snimate pomoću funkcije ručnog blica dostupne na nekim spoljnim blicevima, podesite ekspoziciju na vrednost veću od naznačene.
(Više informacija o kompenzaciji ekspozicije potražite u tabeli kompenzacije ekspozicije H.)

H Tabela kompenzacije ekspozicije

a Korekcija ekspozicije
b Odnosi uvećanja
c Udaljenost

- Odnos između uvećanja i udaljenosti prikazan u tabeli je okvirni vodič.

Specifikacije

Naziv (Naziv modela)	FE 90mm F2.8 Macro G OSS (SEL90M28G)
Žižna daljina (mm)	90
Žižna daljina ekvivalentna formatu od 35 mm*1 (mm)	135
Grupe-elementi objektiva	11-15
Ugao gledanja 1*2	27°
Ugao gledanja 2*2	17°
Minimalni fokus*3 (m)	0,28
Maksimalno uvećanje (×)	1,0
Minimalni otvor blende	f/22
Prečnik filtera (mm)	62
Dimenzije (maksimalni prečnik × visina) (približno u mm)	79 × 130,5
Masa (približno u g)	602
Funkcija kompenzacije podrhtavanja	Da

*1 Ovo je žižna daljina ekvivalentna formatu od 35 mm kada je namontiran na digitalni fotoaparat sa zamenljivim objektivom koji je opremljen senzorom slike veličine APS-C.
*2 Ugao gledanja 1 je vrednost za fotoaparate formata 35 mm, a ugao gledanja 2 je vrednost za digitalne fotoaparate sa zamenljivim objektivom opremljene senzorom slike veličine APS-C.
*3 Minimalni fokus je rastojanje od senzora slike do objekta.

- U zavisnosti od mehanizma objektiva, žižna daljina može da se promeni u skladu sa promenama udaljenosti u toku fotografisanja. Navedene žižne daljine su date pod pretpostavkom da je objektiv fokusiran na beskonačno.

Sadržaj pakovanja: objektiv (1), prednji poklopac za objektiv (1), zadnji poklopac za objektiv (1), senilo za objektiv (1), futrola za objektiv (1), štampana dokumentacija

Dizajn i specifikacije su podložni promenama bez najave.

α i G su zaštićeni znakovi kompanije Sony Corporation.